ՀԻՄՔԵՐԻ ՀԱՏԱԿԱԳԻԾ

(ՀԻՄՔԵՐԻ ՈՒԺԵՂԱՑՈՒՄ; "ՃԱՇԱՐԱՆԱՅԻՆ" ՄԱՍՆԱՇԵՆՔ)

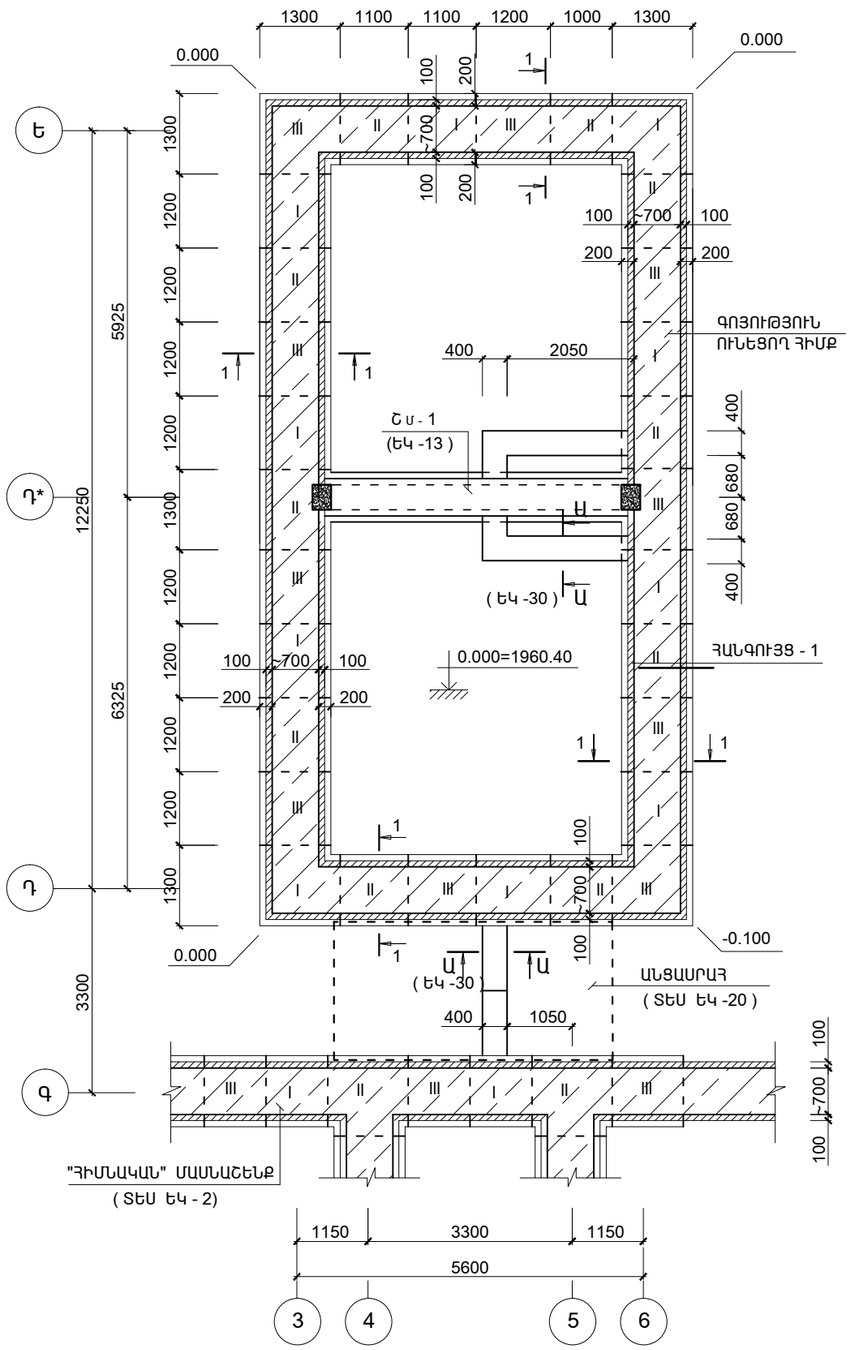

1 - 1

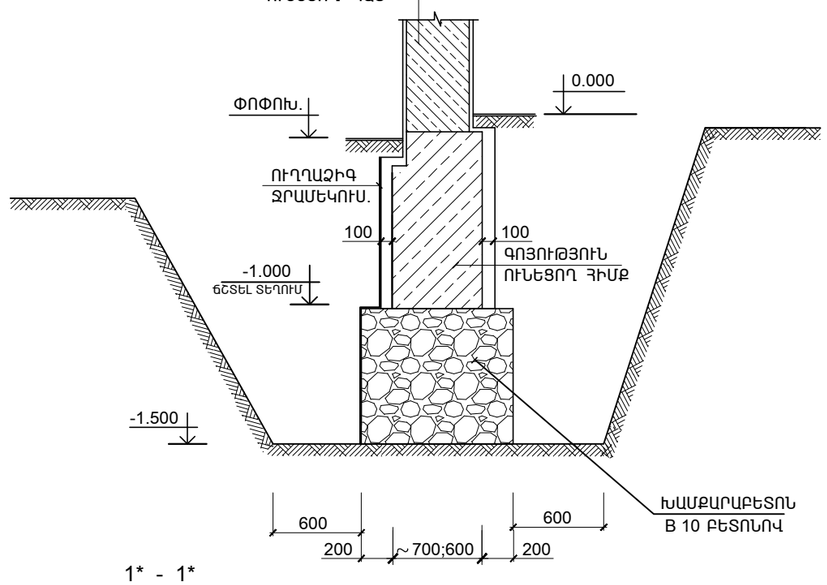

1* - 1*

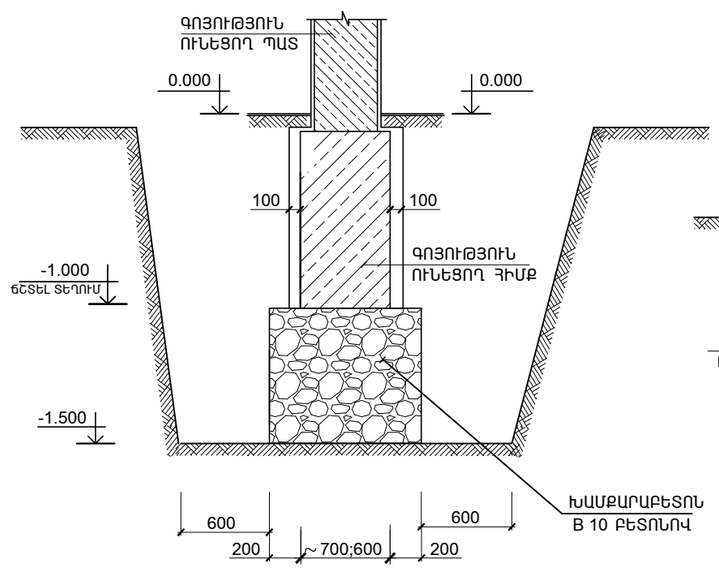

2 - 2

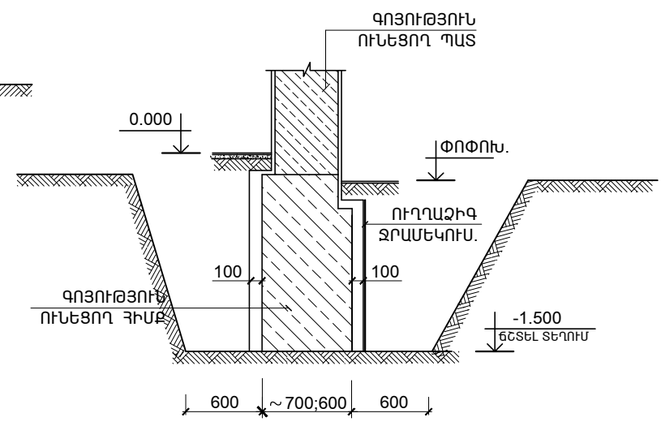

1. ՄԻՋՆՈՐՄՆԵՐԻ ՏԱԿ ՀԻՄՔԵՐԻ ՏԵՂԱԲԱՇԽՈՒՄԸ (ԿՏՐՎԱԾՔ Ա-Ա) ՃՇՏԵԼ ՃԱՐՏԱՐԱՊԵՏԱԿԱՆ ԳԾԱԳՐԵՐԻ ՀԵՏ:
2. ՍՈՒՅՆ ԹԵՐԹԸ ՆԱՅԵԼ ԹԵՐԹ ԵԿ-2; 4; 30 ՀԵՏ ՀԱՄԱՏԵՂ:

ԾՐԱԳՐԻ ԱՌԱՋԱԴՐԱՆՔ՝ TGQ-01				ԳԵՂԱՐՔՈՒՆԻՔԻ ՄԱՐԶԻ ԾԱԿՔԱՐ ԳՅՈՒՂԻ ՄԱՆԿԱՊԱՐՏԵԶԻ ՎԵՐԱԿԱՌՈՒՑՈՒՄ		
				ԿՈՆՍՏՐՈՒԿՏՈՐԱԿԱՆ ՄԱՍ	ՓՈՒԼ	ԹԵՐԹ	ԹԵՐԹԵՐ
					ԱՆ	ԵԿ-3	33
ՆԱԽԱԳԾ.	ԱՂԱՋԱՆՅԱՆ Լ.			ՀԻՄՔԵՐԻ ՀԱՏԱԿԱԳԻԾ (ՀԻՄՔԵՐԻ ՈՒԺԵՂԱՑՈՒՄ; "ՃԱՇԱՐԱՆԱՅԻՆ" ՄԱՍՆԱՇԵՆՔ)	ՃՇԱՐԱՐՈՒԹՅՈՒՆ ԷՎՐՈՍ ՍՊԸ ENGINEERING EVROS LLC		
ՊԱՇՏՈՆ	ԱԶԳԱՆՈՒՆ	ՍՏՈՐԱԳՐ.					